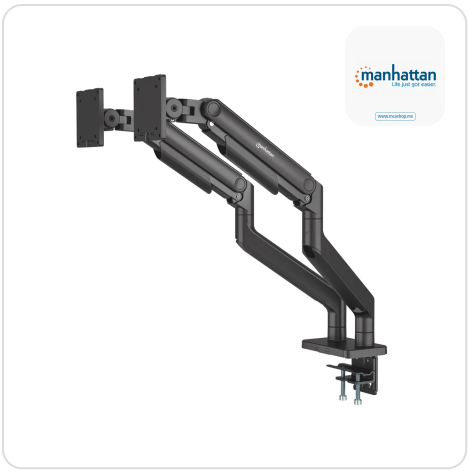

Manhattan 462587 soporte para pantalla plana 114.3 cm (45") Escritorio Negro

Manhattan 462587, Abrazadera/Ojal, 40 kg, 43.2 cm (17"), 114.3 cm (45"), 100 x 100 mm, Negro

SKU: 462587

Información Técnica

Marca: **Manhattan**
Ajustes de altura: **Si**
Ajuste de la inclinación: **Si**
Ángulo de inclinación: **-20 - 50°**
Ángulo de rotación: **360°**
Capacidad máxima de peso: **40 kg**
Tamaño mínimo de pantalla: **43.2 cm (17")**
Cantidad de pantallas soportadas: **2**
Capacidad máxima de peso (por display): **20 kg**
Tamaño máximo de pantalla: **114.3 cm (45")**
Montaje: **Abrazadera/Ojal**
Tipo de montaje: **Escritorio**
Montaje VESA mínimo: **75 x 75 mm**
Montaje VESA máximo: **100 x 100 mm**
Color del producto: **Negro**

Aspectos destacados

Soporte de doble brazo articulado para monitores extragrandes con ajuste mecánico de orte con un solo toque: ergonómicos, con movimiento completo y altura ajustable

Transforma el escritorio de tu oficina o casa en un entorno ergonómico y recupera un valioso espacio de trabajo con este soporte para monitor Manhattan. Dado que utiliza un pistón mecánico para sostener la pantalla, con un sólo toque sobre los brazos del soporte moverás las pantallas al mejor ángulo de visión. El soporte VESA para dos monitores admite pantallas de 17" a 45" con una impresionante capacidad de peso de hasta 20 kg (44 lbs) por pantalla. Ya sea que te encuentres trabajando en la oficina, el estudio o tu escritorio gaming, este soporte ofrece el rendimiento y la versatilidad que necesitas. Construido con aluminio de alta calidad con un elegante acabado con recubrimiento en polvo, este soporte es resistente y está diseñado para soportar el uso diario y mantener su aspecto premium. Un atractivo acabado en negro complementa su espacio de trabajo.

Ajuste de altura con un ligero toque

Un pistón mecánico facilita subir o bajar las pantallas entre 232 y 508 mm (9.1 a 20 pulgadas) para que puedan ubicarse en el mejor lugar y tengas la mejor línea de visión. Ajusta la tensión según el peso de tu monitor para reposicionarlo sin esfuerzo.

Optimizacíon de la vista en movimiento completo

El brazo de movimiento completo te permite extender, inclinar y girar en múltiples ejes, por lo que es fácil crear un espacio de trabajo ergonómico que se ajuste exactamente a tus necesidades. Tambiém puedes girar el monitor de orientación horizontal a vertical para ver fotos en modo vertical o ver páginas y bloques de código más largos sin tener que desplazarte hacia abajo.

Opciones de montaje flexibles

Puedes sujetar el soporte al costado de un escritorio, mesa o mostrador, o puedes montarlo a través de un ojal. Todo el hardware que necesitas está incluido en la caja.

Placa VESA de liberación rápida

Simplifica el proceso de instalación con la placa VESA de liberación rápida. Enganche e instala fácilmente la pantalla sin necesidad de herramientas o asistencia adicionales.

Gestión limpia de cables

Mantén tu espacio de trabajo ordenado y organizado con el sistema de gestión de cables integrado. Minimiza el desorden y mantén una apariencia limpia y profesional.

Especificaciones

Peso y dimensiones
Ancho: **123 mm**
Profundidad: **1224 mm**
Altura: **663 mm**
Peso: **8.54 kg**
Empaquetado de datos
Ancho del paquete: **435 mm**
Largo del paquete: **327 mm**
Alto del paquete: **123 mm**
Peso del paquete: **9.64 kg**

Ergonomía
Ajustes de altura: **Si**
Rango de ajustes de altura: **232 - 508 mm**
Ajuste de la inclinación: **Si**
Ángulo de inclinación: **-20 - 50°**
Giratorio: **Si**
Ángulo de giro: **180°**
Rotar: **Si**
Ángulo de rotación: **360°**
Contenido del empaque
Kit de montaje: **Si**
Manual de usuario incluido: **Si**
Otras características
Certificados de cumplimiento: **CE, REACH, RoHS**
Diseño
Material de la cubierta: **Aluminio**
Montaje
Capacidad máxima de peso: **40 kg**
Tamaño mínimo de pantalla: **43.2 cm (17")**
Cantidad de pantallas soportadas: **2**
Capacidad máxima de peso (por display): **20 kg**
Tamaño máximo de pantalla: **114.3 cm (45")**
Montaje: **Abrazadera/Ojal**
Tipo de montaje: **Escritorio**
Montaje VESA mínimo: **75 x 75 mm**
Montaje VESA máximo: **100 x 100 mm**
Patrón de montaje VESA: **75 x 75,100 x 100 mm**
Espesor del escritorio (min): **1 cm**
Grosor de la mesa de montaje con abrazadera (máx.): **8 cm**
Grosor de la mesa de montaje con ojal (máx.): **3.5 cm**
Rango de agujeros de montaje: **10 - 60 mm**
Características
Color del producto: **Negro**

Link: https://mcashop.mx/producto/601210/manhattan-462587-soporte-para-pantalla-plana-1143-cm-45-escritorio-negro

Nota importante: Este documento no debe usarse como única referencia para decidir si el producto es el adecuado o confiable para un uso específico.