CREATIVE

SBS E2900

Quick Start Guide / Guide De Démarrage Rapide

Model No. MF0490
P/N: 03MF049000001 Rev B

1. Overview

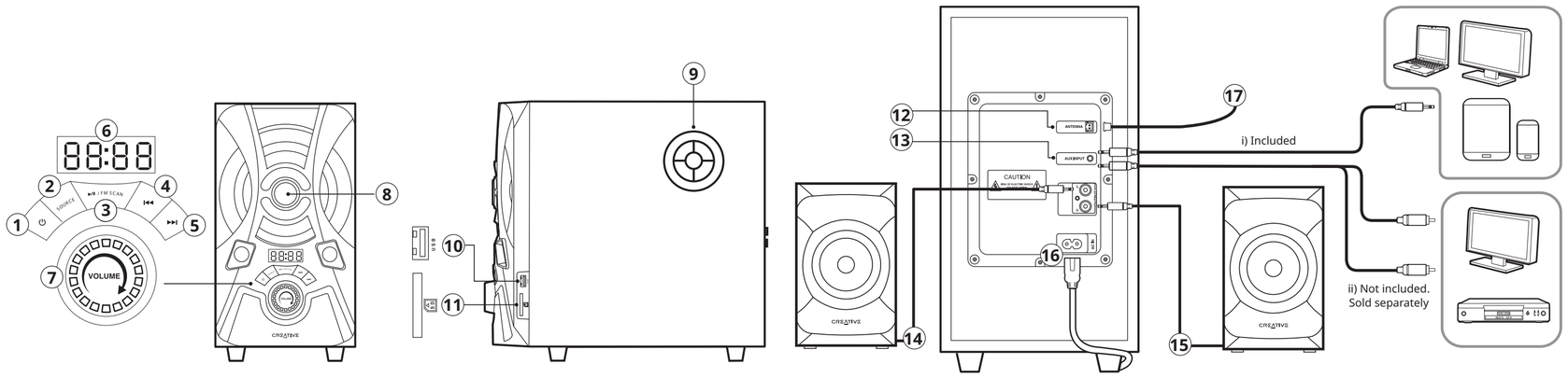

1) ⏻ Button
2) **SOURCE** Button
3) **▶/II** / FM SCAN Button
4) **⏮** Previous Track / Previous FM Station Button
5) **⏭** Next Track / Next FM Station Button
6) LED Display
7) Volume Control Knob
8) LED Lights
9) Subwoofer Port Tube
10) USB Port
11) SD Card Slot
12) FM Antenna Port
13) AUX-in Port
14) Left Satellite
15) Right Satellite
16) AC Power Port
17) FM Antenna

ТИП ОБОРУДОВАНИЯ: **Акустическая система**
МОДЕЛИ, ТОРГОВАЯ МАРКА: MF0490, Creative
INPUT/Питание: 110V–230V ~ 50 / 60 Hz 700 mA
ПРОИЗВОДИТЕЛЬ: CREATIVE LABS PTE. LTD.
СТРАНА ПРОИСХОЖДЕНИЯ: КИТАЙ

Название и адрес представителя в таможенном союзе:
ООО "Прокси", 142281, Московская область, город Протвино, Оболенское шоссе, д.2, к.216.,
Номер телефона : +7 (495) 369-00-84
Электронный адрес : proxy.russia@gmail.com

Название и адрес представителя в таможенном союзе:
Российская Федерация, Москва, 111123, проезд Электродный, дом 16, помещение VII, комната №3, основной государственный регистрационный номер: 1177746150779,
Номер телефона: +7(495)723-23-71
адрес электронной почты: info@minprom.ru

Данная контактнаяинформация только для соответствующих органов таможенного союза (Россия, Белоруссия и Казахстан) по вопросам соответствия продукции

Для информации о продукте илигарантии, пожалуйста, посмотрите гарантийный талон из комплекта поставки ата производства (месяц и год): Указана на упаковке.

Данное устройство отвечает требованиям Технического регламента Таможенного союза ТР ТС 004/2011 «О безопасности низковольтного оборудования» утв. Решением КТС от 16.08.2011 г. №768, Технического регламента Таможенного союза ТР ТС 020/2011 "Электромагнитная совместимость технических средств" утв. Решением КТС от 09.12.2011г. №879

ТЕХНИЧЕСКИЙ РЕГЛАМЕНТ Евразийского экономического союза «Об ограничении применения опасных веществ в изделиях электротехники и радиоэлектроники» (ТР ЕАЭС 037/2016) ПРИНЯТ Решением Совета Евразийской экономической комиссии от 18 октября 2016 г. N. 113

[EN] Hereby, Creative Labs Pte. Ltd. declares the *Bluetooth* Speaker system, model no. MF0490 is in compliance with Directive 2014/53/EU. The full text of the EU declaration of conformity is available at http://www.creative.com/EUDoC

[FR] Par la présente, Creative Labs Pte. Ltd. déclare ce Enceinte *Bluetooth* que le modèle n° MF0490 est conforme à la Directive 2014/53/EU. L'intégralité du texte de la déclaration de conformité européenne est disponible sur http://www.creative.com/EUDoC

[DE] Hiermit erklärt Creative Labs Pte. Ltd. dass *Bluetooth*-Lautsprecher, Modellnr. MF0490 der Richtlinie 2014/53/EU entspricht. Der vollständige Text der EU-Konformitätserklärung ist unter http://www.creative.com/EUDoC verfügbar

[ES] Por el presente, Creative Labs Pte. Ltd. declara que el Altavoz *Bluetooth*, modelo n° MF0490 cumple con lo establecido en la Directiva 2014/53/UE. El texto completo de la declaración de conformidad de la UE está disponible en http://www.creative.com/EUDoC

[IT] Creative Labs Pte. Ltd. dichiara che Altoparlante *Bluetooth*, modello n. MF0490 è conforme alla Direttiva 2014/53/UE. Il testo completo della dichiarazione di conformità UE è disponibile su http://www.creative.com/EUDoC

[NL] Creative Labs Pte. Ltd. verklaart hierbij dat het *Bluetooth* luidspreker, modelnummer MF0490 in overeenstemming is met Richtlijn 2014/53/EU. De volledige tekst van de EU-verklaring van overeenstemming is beschikbaar op http://www.creative.com/EUDoC

[PT] Através do presente documento, a Creative Labs Pte. Ltd. declara que Coluna *Bluetooth*, modelo n.º MF0490 está em conformidade com a Diretiva 2014/53/UE. O texto completo da declaração de conformidade da UE está disponível em http://www.creative.com/EUDoC

[DA] Hermed erklærer Creative Labs Pte. Ltd. at *Bluetooth*-højttaler, model nr. MF0490 overholder direktivet 2014/53/EU. Den fulde tekst i EU-erklæringen om konformitet er tilgængelig på http://www.creative.com/EUDoC

[SV] Härmed förkunnar Creative Labs Pte. Ltd. *Bluetooth*-högtalare, att modell nr. MF0490 uppfyller direktiv 2014/53/EU. Den fullständiga texten av EU-Deklaration om överensstämmelse finns på http://www.creative.com/EUDoC

[NO] Creative Labs Pte Ltd. erklærer herved den *Bluetooth*-høyttaler, at modell nr. MF0490 er i samsvar med direktiv 2014/53/EU. Den fullstendige teksten til EU-samsvarserklæringen er tilgjengelig på http://www.creative.com/EUDoC

[FI] Creative Labs Pte. Ltd. täten ilmoittaa, että *Bluetooth*-kaiutin, malli nro MF0490 täyttää direktiivin 2014/53/EY vaatimukset. Koko EY-vaatimustenmukaisuusvakuutus on saatavilla osoitteessa http://www.creative.com/EUDoC

[EL] Με το παρόν, η Creative Labs Pte. Ltd. δηλώνει ότι το προϊόν *Bluetooth* Ηχείο, μοντέλο με αριθμό MF0490 συμμορφώνεται με την Οδηγία Directive 2014/53/EU. Μπορείτε να βρείτε το πλήρες κείμενο για τη δήλωση της ΕΕ σχετικά με τη συμμόρφωση στο http://www.creative.com/EUDoC

[PL] Spółka Creative Labs Pte. Ltd. niniejszym oświadcza, że Głośnik *Bluetooth*, model MF0490 jest zgodny z dyrektywą 2014/53/UE. Z pełnym tekstem deklaracji zgodności UE można zapoznać się pod adresem http://www.creative.com/EUDoC

[SK] Spoločnosť Creative Labs Pte. Ltd. týmto vyhlasuje, že Reproduktor *Bluetooth*, č. modelu MF0490, je v súlade so smernicou č. 2014/53/EÚ. Úplné znenie vyhlásenia o zhode EÚ je k dispozícii na lokalite http://www.creative.com/EUDoC

[CZ] Společnost Creative Labs Pte. Ltd. tímto prohlašuje, že výrobek Reproduktor *Bluetooth*, model č. MF0490 vyhovuje směrnici 2014/53/EU. Úplné znění EU prohlášení o shodě je k dispozici na http://www.creative.com/EUDoC

[HU] A Creative Labs Pte. Ltd. ezúton kijelenti, hogy a(z) *Bluetooth* hangszóró termék, modellszáma MF0490, megfelel a 2014/53/EU irányelvben foglal követelményeknek. Az EU megfelelőségi nyilatkozat teljes szövege elérhető a következő címen: http://www.creative.com/EUDoC

[RU] Настоящим документом Creative Labs Pte. Ltd. заявляет, что Динамик с подключением по *Bluetooth*, модель № MF0490 полностью соответствует Директиве 2014/53/ЕС. Полный текст Декларации о соответствии требованиям ЕС доступен на сайте http://www.creative.com/EUDoC

[LT] „Creative Labs Pte. Ltd." pareiškia, kad „*Bluetooth*" garsiakalbis, modelio Nr. MF0490, atitinka Direktyvos 2014/53/ES reikalavimus. Visa ES atitikties deklaracija yra pateikta http://www.creative.com/EUDoC

2. Operating Creative SBS E2900

To Power On / Off Speaker

- Speaker is in "Standby" mode when power supply is switched on and the LED Display shows "_ _ _ _". Exit "Standby" mode by pressing the " ⏻ " button. Press and hold " ⏻ " button to enter "Standby" mode again.

To Switch between Sources

- Press the "**SOURCE**" button once to cycle through sources – "BT / AUX / USB / SD Card / FM".
("**bt**" stands for *Bluetooth* connectivity; "**AU**" stands for AUX input; "**Ub**" stands for USB; "**Sd**" stands for SD Card input; "**F** and **87.5**" stand for FM radio mode and FM channel).

Button		⏮ / ⏭	▶/II / FM SCAN	
Action		Press	Press	Press and hold
Inputs	***Bluetooth***	Track Selection Previous / Next	Play / Pause	Initiate *Bluetooth* Pairing
	AUX-in	—	Mute	—
	USB / SD-in	Track Selection Previous / Next	Play / Pause	—
	FM Tuner	Channel Selection Previous / Next	Mute	Automatically Search for FM Radio Stations

3. Infrared Remote Control

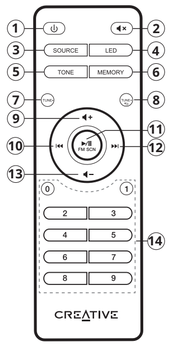

i) 2 x AAA batteries (not included)

1) **Power On / Standby Mode**
2) **Mute:** Press once to turn volume off. Press once again to turn volume on.
3) **Source:** Press to cycle through sources – BT / AUX / USB / SD Card / FM
4) **LED:** Press to toggle between Red / Blue / Purple color presets
5) **Tone:** Press to adjust Bass & Treble settings by using VOL + / - buttons. Bass & Treble levels: - 6 (min) – +6 (max)
6) **Memory:** Save favorite FM radio stations selected through manual FM tuning
7) **Tuning -:** Manually decrease FM radio's frequency
8) **Tuning +:** Manually increase FM radio's frequency, and to toggle between "Repeat Once, Repeat All, OFF" in USB Flash and SD Card Playback modes
9) **Volume+:** Increase Volume
10) **Previous Track / FM station**
11) **Play / Pause / FM Auto Scan**
12) **Next Track / FM Station**
13) **Volume- :** Decrease Volume
14) **0–9 Numeric Keypad :** Use the keypad to select desired track or stored FM radio stations. Press the **▶/II** button to play selected track / FM station

- In FM mode, press and hold "**▶/II**" to automatically search for FM radio stations.
- Press "TUNING + / -" to manually search for FM radio stations step-by-step.
  Press and hold "TUNING + / -" to search for next available channel. Once found, the FM radio station will automatically play. To save the FM channel, press the Memory button once. Press "**⏭**" or "**⏮**" to toggle between saved FM radio stations.
- In USB and SD Card modes, press "TUNING +" to cycle through repeat mode – Repeat All / Repeat Once / Repeat Off.
- In *Bluetooth* mode, voice and front-LED Display cues will prompt to initiate *Bluetooth* Pairing mode.
  By default, the system will search for the last paired device (if available) while still remaining discoverable as long as the speaker system is not connected to any *Bluetooth* device.
- Power-saving feature: Press and hold the "0" button for 10s to turn OFF or ON European's Energy-related Product (ErP) feature. ("**E-ON**" stands for ErP turned on; "**EOFF**" stands for ErP turned off).

4. Technical Specifications

***Bluetooth*® Version:** *Bluetooth* 5.0
Operating Frequency: 2402–2480 MHz
Operating Range: Up to 10m / 33 ft
Supported *Bluetooth* Profiles: A2DP (Wireless Stereo *Bluetooth*), AVRCP (*Bluetooth* Remote Control)
Supported Codec: SBC
Supported Audio Formats (USB Mass Storage Devices / SD Cards*): MP3
Input: 110–230V ∿ 50 / 60 Hz 700 mA
Speaker Power:
- 15W RMS per channel (2 channels)
- 30W RMS subwoofer
- Total: 60W
- Peak: 120W

Frequency Response: 50–20,000 kHz
SNR: ≥ 75 dB
FM Radio Scanning Frequency: 87.5–108 MHz
RF Output Power: < 4 dBm
USB Output: 5V ⎓ 200 mA
Operating Temperature: 0–40°C

*Supports up to 32 GB (max) FAT16 and FAT32
*Does not support SDXC memory cards

EN

Safety instructions

Please read the following before using the product:
- Use only approved mains plug supported in your country or region
- Detach mains plug from socket to ensure complete disconnection from the power supply
- If device will not be in use for over a week, please detach the mains plug from socket

Important Notice

The serial number for your **Creative SBS E2900** is located on the subwoofer. Please write this number down and keep it in a secure place.
Please visit **creative.com/compliance/sbse2900** for the user guide, safety and regulatory information.
Please visit **creative.com/support/sbse2900** for all other support related to your product.

DE

Sicherheitsanweisungen

Lesen Sie vor der Verwendung des Produkts bitte die folgenden Hinweise:
- Verwenden Sie nur zugelassene Netzstecker, die in Ihrem Land oder Ihrer Region unterstützt werden.
- Ziehen Sie den Netzstecker aus der Steckdose, um die vollständige Trennung von der Stromversorgung sicherzustellen
- Wenn das Gerät länger als eine Woche nicht benutzt wird, ziehen Sie bitte den Netzstecker aus der Steckdose

Wichtiger Hinweis

Die Seriennummer für Ihren **Creative SBS E2900** befindet sich auf dem Subwoofer. Bitte notieren Sie diese Nummer und bewahren Sie sie an einem sicheren Ort auf.
Bitte besuchen Sie **creative.com/compliance/sbse2900** für das Benutzerhandbuch sowie Sicherheits- und Gesetzesinformationen.
Alle anderen Supportinhalte für Ihr Produkt finden Sie auf **creative.com/support/sbse2900**.

FR

Consignes de sécurité

Veuillez lire les informations suivantes avant d'utiliser des produits :
- Utilisez uniquement une fiche secteur agréée et compatible dans votre pays ou région
- Débranchez la fiche secteur de la prise pour garantir une coupure complète de l'alimentation électrique
- Si l'appareil n'est pas utilisé pendant plus d'une semaine, veuillez débrancher la fiche secteur de la prise

Avis important

Le numéro de série de votre **Creative SBS E2900** est situé sur le caisson de basse. Veuillez noter ce numéro et le conserver en lieu sûr.
Veuillez vous rendre sur **creative.com/compliance/sbse2900** pour obtenir le guide d'utilisation ainsi que des informations portant sur la sécurité et la réglementation.
Veuillez vous rendre sur **creative.com/support/sbse2900** pour toute autre assistance liée à votre produit.

IT

Istruzioni di sicurezza

Leggi le seguenti istruzioni, prima di utilizzare il prodotto:
- Utilizza solo spine di rete adatte per il Paese o la regione specifici
- Stacca la spina dalla presa per garantire lo scollegamento completo dall'alimentazione
- Se un dispositivo non viene utilizzato per oltre una settimana, stacca la spina di rete dalla presa

Importante

Il numero di serie del sistema **Creative SBS E2900** si trova sul subwoofer. Prendine nota e conservalo in un luogo sicuro.
Per la guida utente e le informazioni su normative e sicurezza, visita la pagina **creative.com/compliance/sbse2900**.
Per altri tipi di assistenza sui nostri prodotti, visita la pagina **creative.com/support/sbse2900**.

ES

Instrucciones de seguridad

Lea las siguientes instrucciones antes de utilizar el producto:
- Use solamente enchufes de corriente aprobados por legislación que sean los correctos para su país o región
- Desenchufe la corriente del enchufe de la pared para asegurar la desconexión completa de la fuente de alimentación
- Si el dispositivo no se va a usar durante más de una semana, desenchúfelo de la pared

Aviso importante

El número de serie de **Creative SBS E2900** se encuentra en el subwoofer. Apunte este número y consérvelo en un lugar seguro.
Visite **creative.com/compliance/sbse2900** para la guía del usuario y la información sobre normativa y seguridad.
Visite **creative.com/support/sbse2900** para cualquier otro tema de soporte relacionado con su producto.

NL

Veiligheidsinstructies

Lees het volgende voordat u het product gebruikt:
- Gebruik alleen een goedgekeurde stekker die in uw land of regio wordt ondersteund
- Haal de stekker uit het stopcontact om het apparaat meer dan een week niet wordt gebruikt

Belangrijke mededeling

Het serienummer voor uw **Creative SBS E2900** bevindt zich op de subwoofer. Noteer dit nummer en bewaar het op een veilige plaats.
Bezoek **creative.com/compliance/sbse2900** voor de gebruikershandleiding, informatie over veiligheid en regelgeving.
Bezoek **creative.com/support/sbse2900** voor alle andere ondersteuning met betrekking tot uw product.

PT

Instruções de segurança

Leia as seguintes informações antes de utilizar o produto:
- Utilize apenas tomadas elétricas compatíveis com o seu país ou região
- Desligue a tomada elétrica para garantir o desligamento completo da fonte de alimentação
- Se o dispositivo não for utilizado durante mais de uma semana, desligue a tomada elétrica da parede

Aviso importante

O número de série do seu **Creative SBS E2900** encontra-se no subwoofer. Escreva este número e guarde-o num local seguro.
Visite **creative.com/compliance/sbse2900** para obter o manual do utilizador e informações de segurança e regulamentares.
Visite **creative.com/support/sbse2900** para todas as restantes questões de assistência relacionadas com o seu produto.

DE

1. Überblick

1) ⏻ Taste
2) Taste **QUELLE**
3) **▶/II** / FM SCAN Taste
4) **⏮** vorheriger Titel / vorheriger UKW-Sender
5) **⏭** nächster Titel / nächster UKW-Sender
6) LED Display
7) Lautstärkeregler
8) LED
9) Subwoofer-Auslass
10) USB-Anschluss
11) SD-Karteneinschub
12) UKW-Antennenanschluss
13) AUX-In-Anschluss
14) Linker Satellit
15) Rechter Satellit
16) Netzkabelanschluss
17) UKW-Antenne

i) Im Lieferumfang
ii) Nicht im Lieferumfang enthalten Separat erhältlich

2. Bedienung des Creative SBS E2900

Lautsprecher Ein-/Ausschalten

- Der Lautsprecher befindet sich im „Standby"-Modus, wenn die Stromversorgung eingeschaltet wird und die LED-Anzeige „_ _ _ _" anzeigt. Der „Standby"-Modus wird verlassen, wenn die Taste „⏻" gedrückt wird. Halten Sie die Taste „⏻" gedrückt, um den „Standby"-Modus erneut aufzurufen.

Wechseln der Eingangsquelle

- Drücken Sie die **„SOURCE"**-Taste einmal, um die Quellen durchzuschalten – „BT / AUX / USB / SD-Karte / FM". („**bt**" steht für *Bluetooth*-Konnektivität; „**AU**" steht für AUX-Eingang; „**Ub**" steht für USB; „**Sd**" steht für SD-Karten-Eingang; „**F**" und „**87,5**" steht für UKW-Radiomodus und UKW-Kanal).

Taste		⏮ / ⏭	▶/II / UKW-Suchlauf	
Vorgang		Drücken	Drücken	Gedrückt halten
Eingänge	***Bluetooth***	Titelauswahl Zurück / Weiter	Wiedergabe/Pause	Starten der *Bluetooth*-Kopplung
	AUX-In	—	Stummschaltung	—
	USB- / SD-In	Titelauswahl Zurück / Weiter	Wiedergabe/Pause	—
	UKW-Tuner	Kanalauswahl Zurück / Weiter	Stummschaltung	Automatische Suche nach UKW-Radiosendern

3. Infrarot-Fernbedienung

1) **Ein / Aus / Standby-Modus**
2) **Stummschaltung:** Einmal drücken, um die Lautstärke stummzuschalten. Erneut drücken, um die Lautstärke zu aktivieren.
3) **Quelle:** Drücken, um die Quellen durchzuschalten – BT / AUX / USB / SD-Karte / FM
4) **LED:** Drücken, um zwischen den Farbvoreinstellungen Rot / Blau / Violett umzuschalten
5) **Ton:** Drücken Sie auf , um die Bass- und Höheneinstellungen mit den VOL + / - Tasten anzupassen. Bass- und Höheneinstellungen: - 6 (min) – +6 (max)
6) **Speicher:** Speichern bevorzugter UKW-Radiosender, die durch manuelle UKW-Abstimmung ausgewählt wurden
7) **Abstimmung -:** Manuelle Verringerung der Frequenz des UKW-Radios
8) **Abstimmung +:** Manuelles Erhöhen der Frequenz des UKW-Radios und Umschalten zwischen „Einmal wiederholen, Alles wiederholen, Nicht wiederholen" im USB-Flash- und SD-Karten-Wiedergabemodus
9) **Lautstärke +:** Lauter
10) **Vorheriger Titel / vorheriger UKW-Sender**
11) **Abspielen / Pause / UKW-Suchlauf:**
12) **Nächster Titel / UKW-Sender**
13) **Lautstärke -:** Leiser
14) **0–9 Zifferntastatur:** Verwenden Sie die Zifferntastatur, um gewünschte Titel oder gespeicherte UKW-Radiosender auszuwählen. Drücken Sie die Taste **▶/II** zum Abspielen ausgewählter Titel / UKW-Sender

i) 2 x AAA Batterien (nicht im Lieferumfang enthalten)

- Halten Sie im UKW-Modus „**▶/II**" gedrückt, um automatisch nach UKW-Radiosendern zu suchen.
- Drücken Sie „TUNING + / -", um schrittweise manuell nach UKW-Radiostationen zu suchen.
  Halten Sie „TUNING + / -" gedrückt, um nach dem nächsten verfügbaren Kanal zu suchen. Einmal gefunden, wird der UKW-Radiosender automatisch abgespielt. Um den UKW-Kanal zu speichern, drücken Sie die Speichertaste einmal. Drücken Sie „**⏭**" oder „**⏮**", um zwischen gespeicherten UKW-Sendern umzuschalten.
- Drücken Sie im USB- und SD-Kartenmodus „TUNING +", um den Wiederholungsmodus zu durchlaufen – Alle wiederholen / Einmal wiederholen / Nicht wiederholen.
- Im *Bluetooth*-Modus werden Sprach- und LED-Anzeigen an der Vorderseite des Displays dazu auffordern, den *Bluetooth*-Kopplungsmodus einzuleiten.
  Standardmäßig sucht das System nach dem zuletzt gekoppelten Gerät (falls verfügbar), bleibt aber weiterhin auffindbar, solange das Lautsprechersystem nicht mit einem *Bluetooth*-Gerät verbunden ist.
- Stromsparfunktion: Taste „0" 10 Sek. lang gedrückt halten, um die Funktion „Europäisches Energiesparfunktion" (ErP) AUS- oder EIN-zuschalten. („**E-ON**" steht für ErP eingeschaltet; „**EOFF**" steht für ErP ausgeschaltet.)

4. Technische Daten

***Bluetooth*-Version:** *Bluetooth* 5.0
Betriebsfrequenz: 2402–2480 MHz
Betriebsbereich: Bis zu 10m
Unterstützte *Bluetooth*-Profile: A2DP (kabellose Stereosignalübertragung via *Bluetooth*), AVRCP (Fernsteuerung per *Bluetooth*)
Unterstützte Codecs: SBC
Unterstützte Audioformate (USB-Massenspeicher / SD-Karten*): MP3
Eingang: 110–230V ∿ 50 / 60 Hz 700 mA
Lautsprecherleistung:
- 15W SINUS pro Kanal (2 Kanäle)
- 30W SINUS Subwoofer
- Gesamt: 60W
- Spitze: 120W

Frequenzumfang: 50–20.000 kHz
Rauschabstand: ≥ 75 dB
Frequenzbereich UKW-Sendersuchlauf: 87,5–108 MHz
Funkleistung: < 4 dBm
USB-Ausgang: 5V ⎓ 200 mA
Betriebstemperatur: 0–40°C

*Unterstützt bis zu 32 GB (max.) FAT16 and FAT32
*Unterstützt keine SDXC-Speicherkarten

FR

1. Panoramica

1) Bouton ⏻
2) Bouton **SOURCE**
3) Bouton **▶/II** / FM SCAN
4) Bouton **⏮** Piste/Station FM précédente
5) Bouton **⏭** Piste/Station FM suivante
6) Bouton de réglage du volume
7) Voyants LED
8) Port tubulaire de caisson de basse
9) Port USB
10) Port SD
11) Logement de la carte SD
12) Port d'antenne FM
13) Port d'entrée AUX
14) Satellite gauche
15) Satellite droit
16) Port d'alimentation CA
17) Antenne FM

i) Inclus
Ii) Non inclus Vendu séparément

2. Utilisation du Creative SBS E2900

Mise en marche/à l'arrêt du haut-parleur

- Le haut-parleur est en mode « Veille » lorsque l'alimentation est sous tension et que l'écran LED affiche « _ _ _ _ ». Quittez le mode « Veille » en appuyant sur le bouton « ⏻ ». Appuyez longuement sur le bouton « ⏻ » pour repasser en mode « Veille ».

Basculement entre les sources

- Appuyez une fois sur le bouton « **SOURCE** » pour parcourir les sources - « BT / AUX / USB / Carte SD / FM ».
(« **bt** » signifie connectivité *Bluetooth* ; « **AU** » signifie entrée AUX; « **Ub** » signifie USB ; « **Sd** » signifie entrée de carte SD ; « **F** et **87,5** » signifie le mode radio FM et la fréquence FM.)

Bouton		⏮ / ⏭	▶/II /BALAYAGE FM	
Action		Appuyez	Appuyez	Appuyez et maintenez appuyé
Entrées	***Bluetooth***	Sélection des pistes Précédent/Suivant	Lecture/Pause	Lancer *le couplage Bluetooth*
	Entrée auxiliaire	—	Muet	—
	Entrée USB/SD	Sélection des pistes Précédent/Suivant	Lecture/Pause	—
	Tuner FM	Sélection d'un canal Précédent/Suivant	Muet	Recherche automatique des stations de radio FM

3. Télécommande infrarouge

1) **Mode Marche / Veille**
2) **Muet :** Appuyez une fois pour désactiver le volume. Appuyez une fois encore pour activer le volume.
3) **Source :** Appuyez pour parcourir les sources - BT / AUX / USB / Carte SD / FM
4) **LED :** Appuyez pour basculer entre les préréglages de couleur rouge/bleu/violet
5) **Tonalité :** Appuyez pour régler les paramètres des basses et des aigus à l'aide des boutons VOL +/-. Niveaux des basses et des aigus : - 6 (min) - + 6 (max)
6) **Mémoire :** Enregistrer les stations de radio FM préférées, sélectionnées via une syntonisation FM manuelle
7) **Réglage - :** Réduit manuellement la fréquence radio FM
8) **Réglage + :** Augmente manuellement la fréquence radio FM et permet de basculer entre « Répéter une fois, Répéter tout, Désactivé » dans les modes de lecture via clé USB et Carte SD
9) **Volume + :** Augmenter le volume
10) **Piste / Station FM précédente**
11) **Lecture / Pause / Recherche automatique FM**
12) **Piste / Station FM suivante**
13) **Volume – :** Diminuer le volume :
14) **Pavé numérique 0-9 :** Utilisez le clavier pour sélectionner la piste souhaitée ou les stations de radio FM mémorisées. Appuyez sur le bouton **▶/II** pour lire la piste / station FM sélectionnée

i) 2 piles AAA (non incluses)

- En mode FM, appuyez longuement sur le bouton « **▶/II** » pour chercher automatiquement les stations de radio FM.
- Appuyez sur « RÉGLAGE +/- » pour effectuer une recherche manuelle détaillée des stations de radio FM. Appuyez longuement sur « RÉGLAGE +/- » pour rechercher la fréquence suivante disponible. Une fois trouvée, la station de radio sera automatiquement lue. Pour enregistrer la fréquence FM, appuyez une fois sur le bouton Mémoire. Appuyez sur « **⏭** » ou sur « **⏮** » pour basculer entre les stations de radio FM enregistrées.
- En modes USB et Carte SD, appuyez sur « RÉGLAGE + » pour parcourir le mode de répétition - Répéter tout / Répéter une fois/ Répétition désactivée.
- En mode *Bluetooth*, les signaux vocaux et de l'affichage LED frontal vous inciteront à lancer le mode *Bluetooth*.
  Par défaut, le système recherchera le dernier appareil couplé (s'il est disponible) tout en restant détectable dans la mesure où le système de haut-parleurs n'est pas connecté à un appareil *Bluetooth*.
- Fonction d'économie d'énergie : appuyez sur le bouton «0» pendant 10 secondes pour désactiver ou activer la fonction produit lié à l'énergie (ErP) européenne. (« **E-ON** » signifie ErP activé, « **EOFF** » signifie ErP désactivé.)

4. Spécifications techniques

Version *Bluetooth* : *Bluetooth* 5.0
Fréquence de fonctionnement : 2402–2480 MHz
Gamme de fonctionnement : jusqu'à 10m
Profils *Bluetooth* compatibles : A2DP (*Bluetooth* stéréo sans fil) et AVRCP (télécommande *Bluetooth*)
Codec pris en charge : SBC
Formats audio pris en charge (périphérique de stockage de masse USB/carte SD*) : MP3
Entrée : 110–230 V ∿ 50 / 60 Hz 700 mA
Puissance des haut-parleurs :
- RMS par canal (2 canaux) 15W
- Caisson de basse RMS 30W
- Total : 60W
- Crête : 120W

Réponse en fréquence : 50–20 000 kHz
Rapport signal/bruit : ≥ 75 dB
Fréquence de balayage de la radio FM : 87,5–108 MHz
Puissance de sortie RF : < 4 dBm
Sortie USB : 5V ⎓ 200 mA
Température de fonctionnement : 0–40°C

* Prend en charge jusqu'à 32 Go (max) FAT16 et FAT32
* Ne prend pas en charge les cartes mémoire SDXC

IT

1. Panoramica

1) Pulsante ⏻
2) Pulsante **SOURCE**
3) Pulsante **▶/II** / FM SCAN
4) Pulsante **⏮** Brano precedente / Stazione FM precedente
5) Pulsante **⏭** Brano successivo / Stazione FM successiva
6) Display LED
7) Rotella di regolazione del volume
8) Luci LED
9) Tubo porta subwoofer
10) Porta USB
11) Slot scheda SD
12) Porta antenna FM
13) Porta ingresso AUX
14) Altoparlante satellite sinistro
15) Altoparlante satellite destro
16) Porta di alimentazione CA
17) Antenna FM

i) Incluso
Ii) Non incluso. Venduto separatamente

2. Azionamento dell'impianto Creative SBS E2900

Accensione e spegnimento dell'altoparlante

- Quando l'alimentazione è attiva e il display LED indica "_ _ _ _", l'altoparlante è in modalità "Standby". Per uscire dalla modalità "Standby", premi il pulsante " ⏻ ". Tieni premuto il pulsante " ⏻ " per tornare in modalità "Standby".

Scelta della sorgente

- Premi una volta il pulsante "**SOURCE**" (SORGENTE) per cambiare la sorgente: "BT / AUX / USB / scheda SD / FM".
("**bt**" significa connettività *Bluetooth*; "**AU**" significa ingresso AUX; "**Ub**" significa USB; "**Sd**" significa ingresso scheda SD; "**F** e **87.5**" significano modalità radio FM e canale FM.)

Pulsante		⏮ / ⏭	▶/II / SCANSIONE FM	
Azione		Premi	Premi	Tieni premuto
Ingressi	***Bluetooth***	Selezione traccia precedente / successiva	Riproduzione / Pausa	Avvia *sincronizzazione Bluetooth*
	AUX-in	—	Disattiva audio	—
	USB / SD-in	Selezione traccia precedente / successiva	Riproduzione / Pausa	—
	Ricevitore radio FM	Selezione canale precedente / successivo	Disattiva audio	Cerca automaticamente stazioni radio FM

3. Telecomando a infrarossi

1) **Accensione / Modalità Standby**
2) **Disattivazione audio:** premi una volta per disattivare il volume. Premi di nuovo per riattivare il volume.
3) **Sorgente:** premi per cambiare la sorgente: BT / AUX / USB / scheda SD / FM
4) **LED:** premi per selezionare le impostazioni predefinite rossa/blu/viola
5) **Tono:** premi per regolare le impostazioni dei bassi e degli alti con i pulsanti VOL + / -. Livelli di bassi e alti: da - 6 (min.) a +6 (max.)
6) **Memoria:** salva le tue stazioni radio FM preferite, selezionate con la sintonizzazione FM manuale
7) **Tuning -:** diminuisci manualmente la frequenza radio FM
8) **Tuning +:** aumenta manualmente la frequenza radio FM e seleziona le modalità "Repeat Once, Repeat All, OFF" (Ripeti una volta, Ripeti tutto, Disattivato) nelle modalità di riproduzione da scheda SD e Flash USB
9) **Volume +:** Aumentar el volumen
10) **Brano / Stazione FM anterior**
11) **Riproduzione / Pausa / Scansione FM automatica**
12) **Brano / Stazione FM successivi**
13) **Volume -:** riduce il volume
14) **Tastiera numerica 0-9:** utilizza il tastierino per selezionare la traccia desiderata o le stazioni radio FM memorizzate. Premi il pulsante **▶/II** per riprodurre la traccia / stazione FM desiderate

i) 2 batterie AAA (non incluse)

- In modalità FM, tieni premuto " **▶/II** " per eseguire automaticamente la ricerca delle stazioni radio FM.
- Premi "TUNING + / -" per eseguire manualmente la ricerca delle stazioni radio FM passo passo.
  Tieni premuto "SINTONÍA + / -" per cercare il canale disponibile successivo. La stazione radio FM rilevata, viene automaticamente riprodotta. Per salvare il canale FM, premi una volta il pulsante Memory (Memoria). Premi " **⏭** " o " **⏮** " per scorrere le stazioni radio FM memorizzate.
- Nelle modalità USB e scheda SD, premi "TUNING +" per selezionare le opzioni della modalità di ripetizione: Repeat All / Repeat Once / Repeat Off (Ripeti tutti / Ripeti una volta / Disattivato).
- In modalità *Bluetooth*, ti sarà richiesto di avviare la modalità di sincronizzazione *Bluetooth* tramite indicazioni vocali e del display LED frontale.
  Per impostazione predefinita, il sistema ricerca l'ultimo dispositivo sincronizzato (se disponibile), pur rimanendo rilevabile, finché il sistema di altoparlanti non viene collegato a un dispositivo *Bluetooth*.
- Funzionalità di risparmio energetico: tenere premuto il pulsante di "0" per 10s per disattivare o attivare la funzionalità Energy-related Product (ErP, prodotto connesso al consumo energetico) europea. ("**E-ON**" significa ErP attivato; "**EOFF**" significa ErP disattivato.)

4. Specifiche tecniche

Versione Bluetooth: *Bluetooth* 5.0
Frequenza di funzionamento: 2402–2480 MHz
Distanza di funzionamento: fino a 10m / 33 piedi
Profili *Bluetooth* supportati: A2DP (Wireless Stereo *Bluetooth*), AVRCP (*Bluetooth* Remote Control)
Codec supportati: SBC
Formati audio supportati (dispositivi di archiviazione di massa tramite USB / Scheda SD*): MP3
Ingresso: 110–230V ∿ 50 / 60 Hz 700 mA
Potenza altoparlanti:
- 15W RMS per canale (2 canali)
- 30W RMS subwoofer
- Totale: 60W
- Picco: 120W

Risposta in frequenza: 50–20000 kHz
Rapporto segnale-rumore: ≥ 75 dB
Frequenza di scansione radio FM: 87,5–108 MHz
Potenza di uscita RF: < 4 dBm
Uscita USB: 5V ⎓ 200 mA
Temperatura di funzionamento: 0–40°C

*Supporta fino a 32 GB (max) FAT16 e FAT32
*Non supporta le schede di memoria SDXC

ES

1. Información general

1) Botón ⏻
2) Botón **FUENTE**
3) Botón **▶/II** / FM SCAN
4) Botón **⏮** Botón pista anterior / emisora FM anterior
5) Botón **⏭** Botón pista siguiente / emisora FM siguiente
6) Pantalla LED
7) Botón de control de volumen
8) Luces LED
9) Tubo de puerto de subwoofer
10) Puerto USB
11) Ranura para tarjeta SD
12) Puerto de antena FM
13) Puerto de Entrada auxiliar
14) Altavoz satélite izquierdo
15) Altavoz satélite derecho
16) Puerto de alimentación CA
17) Antena FM

I) Incluido
II) No incluido. Se vende por separado

2. Funcionamiento de Creative SBS E2900

Para encender o apagar un altavoz

- El altavoz está en modo de espera cuando la corriente está encendida y la pantalla LED muestra "_ _ _ _". Salga del modo de espera pulsando el botón " ⏻ ". Mantenga pulsado el botón " ⏻ " para volver a entrar en el modo de espera.

Para cambiar de una fuente a otra

- Pulse una vez el botón "**FUENTE**" para ir pasando de una fuente a otra: "BT / AUX / USB / SD Card / FM".
("**bt**" significa conectividad *Bluetooth*; "**AU**" es la entrada auxiliar; "**Ub**" es la entrada de USB; "**Sd**" es la entrada de tarjeta SD, "**F** y **87.5**" es el modo de radio FM y el canal FM).

Botón		⏮ / ⏭	▶/II / FM SCAN	
Acción

NL

1. Overzicht

1) ⏻ Knop
2) **SOURCE**-knop
3) **►/II** / FM SCAN-Knop
4) **I◄◄** / Vorige nummer / Vorige FM-zender-knop
5) **►►I** Volgende nummer / Volgende FM-zender-knop
6) LED-scherm
7) Volumeregelaar
8) LED-scherm
9) Subwoofer-poortbuis
10) USB-aansluiting
11) SD-kaartsleuf
12) FM-antenne-aansluiting
13) AUX-in-poort
14) Linker satellietluidspreker
15) Rechter satellietluidspreker
16) Netspanningsingang
17) FM-antenne

i) Inbegrepen
ii) Niet meegeleverd. Apart verkocht

2. Creative SBS E2900 bedienen

Luidspreker in- / uitschakelen

- Druk op de **"BRON"** knop om de bronnen te kiezen – "BT / AUX / USB / SD Card / FM". (**"bt"** staat voor *Bluetooth*-connectiviteit; **"AU"** betekent AUX-invoer; **"Ub"** betekent USB; **"Sd"** betekent SD-kaartinvoer; "**F** en **87.5**" betekent FM-radiomodus en FM-kanaal.)

Knop	I◄◄ / ►►I	►/II / FM SCAN	
Functie	Indrukken	Indrukken	Houd ingedrukt
Ingangen: ***Bluetooth***	Nummer selecteren Vorige / Volgende	Afspelen / Pauzeren	Start *Bluetooth*-koppeling
Ingangen: **AUX-in**	—	Dempen	—
Ingangen: **USB / SD-in**	Nummer selecteren Vorige / Volgende	Afspelen / Pauzeren	—
Ingangen: **FM-tuner**	Kanaal selecteren Vorige / Volgende	Dempen	Zoek automatisch naar FM-radiozenders

3. Infrarood afstandsbediening

1) **Voeding aan / Stand-by-modus**
2) **Dempen:** Druk eenmaal om het volume uit te schakelen. Druk nogmaals om het volume in te schakelen.
3) **Bron:** Indrukken om bronnen te selecteren - BT / AUX / USB / SD-kaart / FM
4) **LED:** Indrukken om te schakelen tussen de voorinstellingen voor rood / blauw / paars
5) **Toon:** Indrukken om de instellingen voor lage en hoge tonen aan te passen met de VOLUME + / -knoppen. Bas & Treble-niveaus: - 6 (min) – +6 (max)
6) **Geheugen:** Sla favoriete FM-radiozenders op die zijn geselecteerd via handmatige FM-afstemming
7) **Afstemmen** -: Verlaag de FM-radiofrequentie handmatig
8) **Afstemmen +:** De FM-radiofrequentie handmatig verhogen en schakelen tussen "Eenmaal herhalen, Alles herhalen, UIT" in USB-flash en SD-kaart afspeelmodi
9) **Volume +:** Verhoog het volume
10) **Vorig nummer / FM-zender**
11) **Afspelen / Pauzeren / FM Auto Scan:**
12) **Volgende nummer / FM-zender**
13) **Volume** -: Verlaag het volume
14) **0–9 Numeriek toetsenbord:** Gebruik het toetsenbord om het gewenste nummer of opgeslagen FM-radiozenders te selecteren. Druk op de **►/II** knop om het gewenste nummer / FM-zender af te spelen

i) 2 x AAA-batterijen (niet meegeleverd)

- Houd in de FM-modus "**►/II**" ingedrukt om automatisch naar FM-radiozenders te zoeken.
  Houd "AFSTEMMEN + / -" om handmatig stap voor stap naar FM-radiozenders te zoeken.
  Houd "AFSTEMMEN + / -" ingedrukt om te zoeken naar het volgende beschikbare kanaal. Eenmaal gevonden, wordt het FM-radiostation automatisch ingeschakeld. Druk op de Geheugenknop om het FM-kanaal op te slaan. Druk op "**►►I**" of "**I◄◄**" om te wisselen tussen opgeslagen FM-radiozenders.
- Druk in USB- en SD-kaartmodi op "AFSTEMMEN +" om door de herhaalmodus te bladeren - Alles herhalen / Een keer herhalen / Herhalen uit.
- In de *Bluetooth*-modus geven een spraakmelding en LED aan de voorzijde aan dat de *Bluetooth*-koppelingsmodus gestart kan worden. Standaard zoekt het systeem naar het laatst gekoppelde apparaat (indien beschikbaar) terwijl het vindbaar is mits het luidsprekersysteem niet is aangesloten op een ander *Bluetooth* apparaat.
- Energiebesparende functie: Houd de "0"-knop 10 seconden ingedrukt om de Europese Energy-related Product-functie (ErP) UIT of IN te schakelen. ("**E-ON**" betekent ErP ingeschakeld; "**EOFF**" staat bekend ErP uitgeschakeld.)

4. Technische specificaties

Ondersteunde *Bluetooth*-profielen: A2DP (Draadloze stereo *Bluetooth*), AVRCP (*Bluetooth*-afstandsbediening)
Ondersteunde codec: SBC
Ondersteunde audioformaten (USB-apparaten / SD-kaarten*):* MP3
Invoer: 110–230V ~ 50 / 60 Hz 700 mA
Luidsprekervermogen:
- 15W RMS per kanaal (2 kanalen)
- 30W RMS subwoofer
- Total: 60W
- Piek: 120W

Frequentieresponse: 50–20,000 kHz
Signaal-ruisverhouding (SNR): ≥ 75 dB
FM-radio scanfrequentie: 87,5–108 MHz
RF-uitvoervermogen: < 4 dBm
USB-uitgang: 5V ⎓ 200 mA
Werkingstemperatuur: 0–40°C
*Ondersteuning tot 32 GB (max) FAT16 en FAT32
*Geen ondersteuning SDXC-geheugenkaarten

PT

1. Descrição geral

1) Botão ⏻
2) Botão **SOURCE**
3) Botão **►/II** / FM SCAN
4) Botão **I◄◄** Faixa anterior / Estação FM anterior
5) Botão **►►I** Faixa seguinte / Estação FM seguinte
6) Ecrã LED
7) Botão de controlo do volume
8) Luzes LED
9) Tubo da porta do subwoofer
10) Porta USB
11) Ranhura para cartão SD
12) Porta da antena FM
13) Porta da entrada AUX
14) Satélite esquerdo
15) Satélite direito
16) Porta de alimentação CA
17) Antena FM

i) Incluídos
ii) Não incluído. Vendido em separado

2. Funcionamento de Creative SBS E2900

Para Ligar / Desligar a coluna

- A coluna encontra-se no modo "Standby" quando a fonte de alimentação for ligada e o Ecrã LED apresentar" _ _ _ ". Saia do modo "Standby" premindo o botão " ⏻ ".
  Prima e mantenha premido o botão " ⏻ " para introduzir novamente o modo "Standby".

Para alternar entre fontes

- Prima o botão **"SOURCE"** uma vez para alternar entre as fontes – "BT / AUX / USB / Cartão SD / FM". (**"bt"** refere-se a conectividade *Bluetooth*; "**AU**" refere-se a entrada AUX; "**Ub**" refere-se a USB; "**Sd**" refere-se a entrada do Cartão SD; "**F** e **87.5**" referem-se ao modo do rádio FM e ao canal FM.)

Botão	I◄◄ / ►►I	►/II / PROCURA FM	
Ação	Premir	Premir	Premir e manter premido
Entradas: ***Bluetooth***	Seleção de faixa Anterior / Seguinte	Reproduzir / Pausa	Iniciar *Emparelhamento de Bluetooth*
Entradas: **Entrada AUX**	—	Sem som	—
Entradas: **USB / Entrada SD**	Seleção de faixa Anterior / Seguinte	Reproduzir / Pausa	—
Entradas: **Sintonizador FM**	Seleção de canal Anterior / Seguinte	Sem som	Procura automática de estações de rádio FM

3. Controlo remoto por infravermelhos

1) **Power On / Standby Mode (Ligar/Modo Standby)**
2) **Mute (Sem som):** Prima uma vez para desativar o volume. Prima novamente para ativar o volume.
3) **Source (Fonte):** Prima para alternar entre as fontes – BT / AUX / USB / Cartão SD / FM.
4) **LED:** Prima para alternar entre as cores predefinidas Vermelho/Azul/Púrpura
5) **Tone (Tom):** Prima para ajustar as definições de Graves e Agudos utilizando os botões VOL +/- . Níveis de Baixos e Agudos: - 6 (mín.) – +6 (máx.)
6) **Memory (Memória):** Guarde as estações de rádio FM favoritas através da sintonização manual de FM
7) **Tuning - (Sintonização -):** Reduza manualmente a frequência de rádio FM
8) **Tuning + (Sintonização +):** Aumente manualmente a frequência de rádio FM e alterne entre "Repeat Once, Repeat All, OFF" (Repetir uma vez, Repetir todas, Desligado) nos modos de reprodução USB Flash e Cartão SD
9) **Volume +:** Aumente o volume
10) **Faixa anterior / Estação FM**
11) **Reproduzir / Pausa / Procura automática FM**
12) **Faixa seguinte / Estação FM**
13) **Volume** -: Reduza o volume
14) **Teclado numérico 0–9:** Utilize o teclado para selecionar a faixa ou as estações de rádio FM pretendidas. Prima o botão **►/II** para reproduzir a faixa/estação FM selecionada

i) 2 x pilhas AAA (não incluídas)

- No modo FM, prima e mantenha premido "**►/II**" para procurar automaticamente estações de rádio FM.
- Prima "TUNING + / -" (SINTONIZAR + / -) para procurar manualmente estações de rádio FM passo a passo. Prima e mantenha premido "TUNING + / -" (SINTONIZAR + / -) para procurar o próximo canal disponível. Quando encontrado, a estação de rádio FM é reproduzida automaticamente. Para guardar o canal FM, prima o botão Memory (Memória) uma vez. Prima "**►►I**" ou "**I◄◄**" para alternar entre as estações de rádio FM guardadas.
- Nos modos USB e Cartão SD, prima "TUNING +" (SINTONIZAR + / -) para alternar entre o modo de repetição - Repeat All / Repeat Once / Repeat Off (Repetir uma vez, Repetir todas, Desligado).
- No modo *Bluetooth*, sugestões de voz e no Ecrã LED indicam que deve iniciar o Modo de emparelhamento *Bluetooth*.
  Por predefinição, o sistema procura o último dispositivo emparelhado (se disponível) enquanto ainda pode ser identificado desde que o sistema de colunas não esteja ligado a qualquer dispositivo Bluetooth.
- Funcionalidade de poupança de energia: prima e mantenha premido o botão "0" (Alimentação) durante 10 segundos para desligar ou ligar a funcionalidade European Produto relacionado com energia (ErP). ("**E-ON**" refere-se a ErP ligado; "**EOFF**" refere-se a ErP desligado.)

4. Especificações técnicas

Versão *Bluetooth*: *Bluetooth* 5.0
Frequência de funcionamento: 2402–2,480 MHz
Alcance de funcionamento: até 10m
Perfis *Bluetooth* suportados: A2DP (Wireless Stereo *Bluetooth*), AVRCP (Controlo Remoto *Bluetooth*)
Codec suportado: SBC
Formatos de audio suportados (Dispositivos de armazenamento de massa USB/Cartão SD*): MP3
Entrada: 110–230 V ~ 50 / 60 Hz 700 mA
Potência das colunas:
- RMS de 15W por canal (2 canais)
- Subwoofer com RMS de 30W
- Total: 60W
- Pico: 120W

Resposta de frequência: 50–20,000 kHz
Relação Sinal Ruído: ≥ 75 dB
Procura de frequência de rádio FM: 87,5–108 MHz
Potência de saída RF: < 4 dBm
Saída USB: 5V ⎓ 200 mA
Temperatura de funcionamento: 0–40°C
*Compatível até FAT16 e FAT32 de 32 GB (máx)
*Não é compatível com cartões de memória SDXC

NO

1. Oversikt

1) ⏻ Knapp
2) **KILDE**-knapp
3) **►/II** / FM SCAN Knapp
4) **I◄◄** Forrige spor / Forrige FM stasjon-knapp
5) **►►I** Neste spor / Neste FM stasjon-knapp
6) LED-display
7) Volumkontroll-bryter
8) LED-lys
9) Subwoofer Port Tube
10) USB-port
11) SD-kortspor
12) FM-antenneport
13) AUX inngangsport
14) Venstre satellitt
15) Høyre satellitt
16) Vekselstrøm-port
17) FM-antenne

i) Inkludert
ii) Ikke inkludert. Selges separat

2. Drift av Creative SBS E2900

For å skru På / Av høyttaler

- Høyttaler er i "Standby"-modus når strømforsyningen er skrudd på og LED-displayet viser " _ _ _ ". Gå ut av "Standby"-modus ved å trykke " ⏻ " knappen.
  Trykk og hold " ⏻ " knappen for å gå inn i "Standby"-modus igjen.

For å skifte mellom kilder

- Trykk **"KILDE"**-knappen én gang for å skifte mellom kilder – "BT / AUX / USB / SD-kort / FM". (**"bt"** står for *Bluetooth*-tilkobling; **"AU"** står for AUX-inngang; **"Ub"** står for USB; **"Sd"** står for SD kortinngang; "**F** og **87.5**" står for FM radio-modus og FM-kanal.)

Knapp	I◄◄ / ►►I	►/II / FM SCAN	
Handling	Trykk	Trykk	Trykk og hold
Innganger: ***Bluetooth***	Sporvalg Forrige / Neste	Spill av / Pause	Start *Bluetooth* sammenkobling
Innganger: **AUX-inngang**	—	Demp	—
Innganger: **USB / SD-inngang**	Sporvalg Forrige / Neste	Spill av / Pause	—
Innganger: **FM-tuner**	Kanalvalg Forrige / Neste	Demp	Søk automatisk etter FM radiokanaler

3. Infrarød fjernkontroll

1) **Strøm på / Standby-modus**
2) **Lydløs:** Trykk én gang for å skru av volumet. Trykk en gang til for å skru på volumet.
3) **Kilde:** Trykk for å skifte mellom kilder – BT / AUX / USB / SD-kort / FM
4) **LED:** Trykk for å skifte mellom rød / blå / lilla forhåndsinnstilte farger
5) **Tone:** Trykk for å justere bass- og diskantinnstillinger ved å bruke VOL + / - knappene. Bass og diskantnivå: - 6 (min) – +6 (maks.)
6) **Minne:** Lagre favoritt FM radiostasjoner valgt gjennom manuell FM-justering
7) **Justering** -: Senk FM-radioens frekvens manuelt
8) **Justering +:** Øk FM-radioens frekvens manuelt, og for å bytte mellom "Repeter én gang, Repeter alle, AV" i USB Flash og SD-kort avspillings-moduser.
9) **Volum +:** Øk volumet
10) **Forige spor / FM-stasjon**
11) **Spill av / Pause / FM Auto-skanning**
12) **Neste spor / FM-stasjon**
13) **Volum** -: Senk volumet
14) **0–9 numeriske taster :** Bruk tastene for å velge ønsket spor eller lagrede FM radiokanaler. Trykk **►/II** -knappen for å spille valgte spor / FM-stasjon

i) 2 x AAA-batterier (medfølger ikke)

- I FM-modus, trykk og hold " **►/II** " for å automatisk søke etter FM radiostasjoner.
- Trykk "TUNING + / -" for å manuelt søke etter FM radiostasjoner steg-for-steg.
  Trykk og hold "TUNING + / -" for å søke etter neste tilgjengelige kanal. Når den er funnet, vil FM radiostasjonen automatisk spilles av. For å lagre FM-kanalen, trykk minne-knappen én gang. Trykk "**►►I**" eller "**I◄◄** " for å skifte mellom lagrede FM radiostasjoner.
- I USB og SD-kortmodus, trykk "TUNING +" for å bytte mellom repeteringsmodus – Repeter alle / Repeter én gang / Repetering Av.
- I *Bluetooth*-modus, vil stemme og front-LED displaytekst be om å starte *Bluetooth* sammenkoblingsmodus. Som standard vil systemet søke etter den sist sammenkoblede enheten (hvis tilgjengelig) mens den fortsatt forblir oppdagbar så lenge høyttalersystemet ikke er tilkoblet noen *Bluetooth*-enhet.
- Strømsparende funksjon: Trykk og hold "0"-knappen i 10s for å skru AV eller PÅ den europeiske Energi-relaterte produkt (ErP)-funksjonen. ("**E-ON**" står for ErP skrudd på; "**EOFF**" står for ErP skrudd av.)

4. Tekniske spesifikasjoner

Høyttalereffekt:
- 15W RMS per kanal (2 kanaler)
- 30W RMS subwoofer
- Total: 60W
- Topp: 120W

Frekvensgang: 50–20,000 kHz
Signal-til-støy-forhold (SNR): ≥ 75 dB
FM-radio skanningsfrekvens: 87,5–108 MHz
RF utgangseffekt: < 4 dBm
USB-utgang: 5V ⎓ 200 mA
Driftstemperatur: 0–40°C
*Støtter opptil 32 GB (maks) FAT16 og FAT32
*Støtter ikke SDXC-minnekort

FI

1. Esittely

1) ⏻ Painike
2) **SOURCE** -painike
3) **►/II** / FM SCAN Painike
4) **I◄◄** Edellinen raita / Edellinen radiokanava -painike
5) **►►I** Seuraava raita / Seuraava radiokanava -painike
6) LED-näyttö
7) Äänenvoimakkuuden säätönuppi
8) LED-valot
9) Subwoofer porttiputki
10) USB-portti
11) SD-korttipaikka
12) FM-antenniliitin
13) AUX-tuloliitäntä
14) Vasen satelliittikaiutin
15) Oikea satelliittikaiutin
16) Verkkovirtaliitin
17) FM-antenni

i) Sisältyy toimitukseen
ii) Ei sisälly toimitukseen. Myytävänä erikseen

2. Creative SBS E2900-laitteen käyttö

Kiauttimen käynnistäminen / sammuttaminen

- Kaiutin on "Valmiustilassa", kun virta laitetaan päälle, ja LED-näytössä lukee " _ _ _ ". Poistu "Valmiustilasta" painamalla "⏻"-painiketta.
  Paina pitkään "⏻"-painiketta siirtyäksesi takaisin "Valmiustilaan".

Äänilähteiden välillä vaihtaminen

- Paina "**SOURCE**"-painiketta kerran vaihtaaksesi äänilähteiden välillä – "BT / AUX / USB / SD-kortti / FM". (**"bt"** tarkoittaa *Bluetooth*-yhteyttä; "**AU**" tarkoittaa AUX-liitäntää; "**Ub**" tarkoittaa USB-liitäntää; "**Sd**" tarkoittaa SD-korttiliitäntää; "**F** ja **87,5**" tarkoittaa FM-radiota ja FM-kanavaa.)

Painike	I◄◄ / ►►I	►/II / FM-haku	
Toiminto	Paina	Paina	Paina pitkään
Syötteet: ***Bluetooth***	Raidan valinta Edellinen / Seuraava	Toisto / Keskeytys	Aloita *Bluetooth*-pariliitos
Syötteet: **AUX-tulo**	—	Mykistä	—
Syötteet: **USB / SD-in**	Raidan valinta Edellinen / Seuraava	Toisto / Keskeytys	—
Syötteet: **FM-viritin**	Kanavan valinta Edellinen / Seuraava	Mykistä	Etsi FM-radiokanavia automaattisesti

3. Infrapunakaukosäädin

1) **Virta päällä / Valmiustila**
2) **Mykistys:** Paina kerran mykistääksesi. Paina kerran uudelleen poistaaksesi mykistyksen.
3) **Äänilähde:** Paina vaihtaaksesi äänilähteiden välillä – BT / AUX / USB / SD-kortti / FM
4) **LED:** Paina vaihtaaksesi punaisen / sinisen / violetin värin välillä
5) **Äänen säätö:** Paina säätääksesi basso- ja diskanttiasetuksia VOL +/ - -painikkeilla. Basson ja diskantin tasot: - 6 (min) – +6 (max)
6) **Muisti:** Tallenna manuaalisella FM-virityksellä valitut suosikkiradiokanavat
7) **Viritys** -: Ota FM-radion taajuutta automaattisesti
8) **Viritys +:** Kasvata FM-radion taajuutta manuaalisesti ja vaihda "Toista kerran, toista kaikki, POIS PÄÄLTÄ" -vaihtoehtojen välillä USB- ja SD-korttien toistotiloissa
9) **Äänenvoimakkuus +:** Suurenna äänenvoimakkuutta
10) **Edellinen raita / radiokanava**
11) **Toista / Keskeytä / Automaattinen FM-haku**
12) **Seuraava raita / radiokanava**
13) **Äänenvoimakkuus** -: Pienennä äänenvoimakkuutta
14) **0–9 numeronäppäimistö:** Käytä näppäimistöä valitaksesi haluamasi raidan tai tallennetun FM-radiokanavan. Paina **►/II** painiketta toistaaksesi valitun raidan / radiokanavan

i) 2 x AAA-patteria (ei sisälly toimitukseen)

- Kun olet FM-tilassa, paina pitkään painiketta "**►/II**" hakeaksesi radiokanavia automaattisesti.
  Paina "VIRITYS + / -" ottaaksesi FM-kanavia manuaalisesti vaiheittain.
  Paina pitkään "VIRITYS + / -" -painiketta hakeaksesi seuraavan saatavilla olevan kanavan. Kun kanava löytyy, se alkaa soida automaattisesti. Tallentaaksesi FM-kanavan, paina Muisti-painiketta kerran. Paina "**►►I**" tai "**I◄◄** " vaihtaaksesi tallennettujen FM-radiokanavien välillä.
- USB- ja SD-korttitilassa paina "VIRITYS +" -painiketta vaihtaaksesi toistotilaa – Toista kaikki / Toista kerran / Toisto pois päältä.
- I *Bluetooth*-tilassa äänen ja etupuolen LED-näyttö pyytävät aloittamaan *Bluetooth*-pariliitostilan. Järjesteimä hakee oletuksena edellisen pariliitetyn laitteen (jos saatavilla), mutta pysyy silti näkyvissä, kunhan kaiutinjärjestelmä ei ole yhteydessä mihinkään *Bluetooth*-laitteeseen.
- Virransäästöominaisuus: Paina "0"-painiketta ja pidä se painettuna 10 sekunnin ajan laittaaksesi European energiaan liittyvä tuote (ErP) -ominaisuuden pois päältä ja päälle. ("**E-ON**" tarkoittaa, että ErP on päällä; "**EOFF**" tarkoittaa, että ErP on pois päältä.)

4. Tekniset määritykset

Taajuusvaste: 50–20,000 kHz
Signaali-kohinasuhde: ≥ 75 dB
FM-radiohaun taajuus: 87,5–108 MHz
Radiotaajuuden lähtöteho: < 4 dBm
USB-ulostulo: 5V ⎓ 200 mA
Käyttölämpötila: 0–40°C
* Tukee enintään 32 GB (max) FAT16- ja FAT32-tiedostojärjestelmiä
* Ei tue SDXC-muistikortteja

SV

1. Översikt

1) ⏻ Knapp
2) **KÄLLA** knapp
3) **►/II** / FM SCAN Knapp
4) **I◄◄** Knapp för Föregående spår / Föregående FM-station
5) **►►I** Knapp för Nästa spår / Nästa FM-station
6) LED-display
7) Volymkontrollknapp
8) LED-lampor
9) Bashögtalarport
10) USB-port
11) SD-kortplats
12) FM-antennport
13) AUX-ingångsport
14) Vänster satellit
15) Höger satellit
16) AC-strömförsörjningsport
17) FM-antenn

i) Medföljer
ii) Medföljer inte. Säljs separat

2. Använda Creative SBS E2900

För att slå på /av högtalaren

- Högtalaren är i "Standby"-läge när strömförsörjningen är påslagen och LED-displayen visar " _ _ _ ". Avsluta "Standby"-läge genom att trycka på " ⏻ " knappen.
  Tryck och håll ned " ⏻ " knappen för att återgå till "Standby"-läge igen.

För att växla mellan källor

- Tryck på knappen **"KÄLLA"** en gång för att växla genom källor – "BT / AUX / USB / SD-kort / FM". (**"bt"** står för *Bluetooth*-anslutning; **"AU"** står för AUX-ingång; **"Ub"** står för USB; **"Sd"** står för SD-kortingång; "**F** och **87,5**" står för FM-radioläge och FM-kanal.)

Knapp	I◄◄ / ►►I	►/II / FM-SKANNING	
Åtgärd	Tryck	Tryck	Tryck och håll ned
Ingångar: ***Bluetooth***	Välj spår Föregående / Nästa	Spela upp / Pausa	Initiera *Bluetooth*-parkoppling
Ingångar: **AUX-ingång**	—	Tyst	—
Ingångar: **USB / SD-in**	Välj spår Föregående / Nästa	Spela upp / Pausa	—
Ingångar: **FM-spelare**	Val av kanal Föregående / Nästa	Tyst	Automatiskt sökning av FM-radiostationer

3. Infraröd fjärrkontroll

1) **På / Standby-läge**
2) **Ljud av:** Tryck en gång för att stänga av volymen. Tryck en gång till för att slå på volymen.
3) **Källa:** Tryck för att växla genom källor – BT / AUX / USB / SD-kortt / FM
4) **LED:** Tryck för att växla mellan förinställda färger Röd / Blå / Lila
5) **Ton:** Tryck för att justera bas och diskantinställningar genom att använda knapparna VOL + / -. Bas och diskantnivåer: - 6 (min) – +6 (max)
6) **Minne:** Spara FM favoritradiostationer som valts genom manuell FM-inställning
7) **Ställ in -:** Öka FM-radions frekvens manuellt
8) **Ställ in +:** Öka FM-radions frekvens manuellt och växla mellan "Upprepa en gång, Upprepa alla, AV" i uppspelningslägen USB-minne och SD-kort
9) **Volym +:** Öka volym
10) **Föregående spår / FM-station**
11) **Spela upp / Pausa / Automatisk FM-skanning**
12) **Nästa spår / FM-station**
13) **Volym** -: Minska volym
14) **0–9 numeriska knappsats:** Använd knappsatsen för att välja önskat spår eller lagrade FM-radiostationer. Tryck på **►/II** knappen för att spela upp valt spår / FM-station

i) 2 x AAA-batterier (medföljer inte)

- I FM-läge, tryck och håll ned " **►/II** " för att automatiskt söka efter FM-radiostationer.
- tryck på "TUNING + / -" att manuelt söka efter FM-radiostationer steg för steg.
  Tryck och håll ned "TUNING + / -" för att söka efter nästa tillgängliga kanal. När en FM-radiostation har hittats spelas den upp automatiskt. För att spara FM-kanal, tryck på knappen Minne en gång. Tryck på " **►►I** " eller " **I◄◄** " för att växla mellan sparade FM-radiostationer.
- I USB och SD-kortläget, tryck på "TUNING +" för att växla genom upprepningslägen – Upprepa alla / Upprepa en gång / Upprepa av.
- I *Bluetooth*-läge, röst och främre LED-display uppmanar till initiering av *Bluetooth*-parkopplingsläge. Som standard söker systemet efter den senast parkopplade enheten (om sådan finns) och kan samtidigt upptäckas så länge högtalarsystemet inte är anslutet till en *Bluetooth*-enhet.
- Energisparfunktion: Tryck och håll ned knappen "0" i 10 sekunder för att stänga av eller slå på European energirelaterad produkt-funktion (ErP). ("**E-ON**" står för ErP påslaget; "**EOFF**" står för ErP avstängt.)

4. Tekniska specifikationer

Frekvensrespons: 50–20 000 kHz
SNR: ≥ 75 dB
FM-radioskanningsfrekvens: 87,5–108 MHz
RF-utgångseffekt: < 4 dBm
USB-utgång: 5V ⎓ 200 mA
Driftstemperatur: 0–40°C
*Stöd för upp till 32 GB (max) FAT16 och FAT32
*Stöder inte SDXC-minneskort

DA

1. Oversigt

1) ⏻-Knap
2) **KILDE**-knap
3) **►/II** / FM SCAN-Knap
4) **I◄◄** Forrige nummer / Forrige FM-station knap
5) **►►I** Næste nummer / Næste FM station knap
6) LED-Skærm
7) Volumenkontrolknap
8) LED Lys
9) Subwoofer-port
10) USB-port
11) SD-kortport
12) FM-antenneport
13) AUX-in Port
14) Venstre Satellit
15) Højre Satellit
16) Vekselstrømport
17) FM-antenne

i) Inkluderet
ii) Ikke inkluderet. Sælges separat

2. Betjening af Creative SBS E2900

For at tænde / slukke højtaler

- Højtaleren er i "Standby"-tilstand når strømforsyningen er tændt og LED-skærmen vise " _ _ _ ". Gå ud af "Standby"-tilstand ved at trykke på " ⏻ "-knappen.
  Tryk og hold " ⏻ "-knappen for at gå til "Standby"-tilstand igen.

For at skifte mellem kilder

- Tryk på **"KILDE"**-knappen for at skifte mellem kilderne – "BT / AUX / USB / SD-kort / FM". (**"bt"** står for *Bluetooth* forbindelse; **"AU"** står for AUX-indgang; **"Ub"** står for USB; **"Sd"** står for SD-kort indgang ; "**F** og **87.5**" står for FM-radio og FM-kanal.)

Knap	I◄◄ / ►►I	►/II / FM SCAN	
Handling	Tryk	Tryk	Tryk og hold
Indgange: ***Bluetooth***	Nummer Valg Forrige / Næste	Afspil / Pause	Start *Bluetooth* Parring
Indgange: **AUX-indgang**	—	Lydløs	—
Indgange: **USB / SD-indgang**	Nummer Valg Forrige / Næste	Afspil / Pause	—
Indgange: **FM-radio**	Kanal Valg Forrige / Næste	Lydløs	Automatisk søgning efter FM Radiostationer

3. Infrarød fjernbetjening

1) **Tænd / Standby-tilstand**
2) **Lydløs:** Tryk en gang for at slukke for lydstyrken. Tryk endnu en gang for at tænde for volumen.
3) **Kilde:** Tryk for at skifte mellem kilderne – BT / AUX / USB / SD Card / FM
4) **LED:** Tryk for at skifte mellem farveindstillingerne Rød / Blå / Lilla
5) **Tone:** Tryk for at justere Bass- & Diskant indstillingerne ved hjælp af VOLUME + / - -knapperne. Bass & Diskant niveauer: - 6 (min) – +6 (maks)
6) **Hukommelse:** Gem favorit FM-radiostationer valgt ved manuel FM-tuning
7) **Tuning** -: Sænk FM-radioens frekvens manuelt
8) **Tuning +:** Forøg manuelt FM-radiofrekvens og skift mellem "Gentag En Gang, Gentag Alle, FRA" i USB Flash og SD-Kort afspilningstilstande
9) **Volumen +:** Forøg Volumen
10) **Forrige Nummer / FM-station**
11) **Afspil / Pause / FM Auto Søg**
12) **Næste Nummer / FM-station**
13) **Volumen** -: Sænk Volumen
14) **0–9 Numerisk Tastatur:** Brug tastaturet til at vælge det ønskede nummer eller gemte FM-radiostationer. Tryk på **►/II** knappen for at afspille det/den valgte nummer / FM-station

i) 2 x AAA-batterier (ikke inkluderet)

- I FM-tilstand skal du trykke og holde på "**►/II** "-knappen for automatisk at søge efter FM-radiostationer.
- Tryk på "TUNING + / -" for manuelt at søge efter FM-radiostationer trin for trin.
  Tryk og hold "TUNING + / -" nede for at søge efter den næste tilgængelige kanal. Når først FM-radiostationen er fundet, afspilles den automatisk. For at gemme FM-kanalen skal du trykke én gang på hukommelsesknappen. Tryk på "**►►I**" eller "**I◄◄** " for at skifte mellem gemte FM-radiostationer.
- I USB og SD-kort tilstande, tryk "TUNING +" for at skifte mellem gentag tilstande - Gentag Alle / Gentag En Gang / Gentag Fra.
- I *Bluetooth*-tilstand, beder stemme og front-LED skærmen at starte *Bluetooth* Parringstilstand. Som standard søger systemet efter den sidst parrede enhed (hvis tilgængelig), mens den stadig forbliver synlig, så længe højtalersystemet ikke er tilsluttet nogen *Bluetooth* enhed.
- Strømbesparende funktion: Tryk og hold "0"-knappen i 10 sekunder for at slukke eller tænde for European Energirelateret produkt (ErP) funktionen. ("**E-ON**" betyder ErP tændt; "**EOFF**" betyder ErP slukket.)

4. Tekniske Specifikationer

Understøttede *Bluetooth*-profiler: A2DP (Trådløs Stereo *Bluetooth*), AVRCP (*Bluetooth* fjernbetjening)
Understøttet codec: SBC
Understøtter Audio-formater (USB Mass Storage*): MP3
Indgange: 110–230V ~ 50 / 60 Hz 700 mA
Højtalereffekt:
- 15W RMS per kanal (2 kanaler)
- 30W RMS subwoofer
- Total: 60W
- Peak: 120W

Frekvensrespons: 50–20,000 kHz
Signal-støjforhold: ≥ 75 dB
FM-radio scanningsfrekvens: 87,5–108 MHz
RF Udgangseffekt: < 4 dBm
USB-udgang: 5V ⎓ 200 mA
Driftstemperatur : 0–40°C
*Understøtter op til 32 GB (maks) FAT16 og FAT32
*Understøtter ikke SDXC-hukommelseskort

CZ

1. Přehled

1) Tlačítko ⏻
2) Tlačítko **SOURCE**
3) Tlačítko **►/II** / FM SCAN
4) Tlačítko **I◄◄** / Předchozí skladba / Předchozí stanice FM ráda
5) Tlačítko **►►I** / Další skladba / Další stanice FM ráda
6) LED displej
7) Knoflík pro ovládání hlasitosti
8) LED displej
9) Trubice portu subwooferu
10) USB port
11) Slot pro SD kartu
12) Port antény FM rádia
13) Port AUX-in
14) Levý satelit
15) Pravý satelit
16) Napájecí port
17) FM anténa

i) Je součástí balení
ii) Není součástí balení. Prodejný samostatně

2. Provoz Creative SBS E2900

Zapnutí / vypnutí reproduktoru

- Po zapnutí a když LED displej ukazuje „ _ _ _ ", je reproduktor je v „pohotovostním" režimu. „Pohotovostní" režim opustíte stisknutím tlačítka „ ⏻ ".
  Do „pohotovostního" režimu znovu přejdete podržením tlačítka „ ⏻ ".

Přepínání mezi zdroji

- Jedním stisknutím tlačítka **„SOURCE"** můžete postupně přepínat zdroje – „BT / AUX / USB / SD Card / FM". („**bt**" značí připojení *Bluetooth*; „**AU**" značí vstup AUX; „**Ub**" značí USB; „**Sd**" značí vstup SD karty; „**F** a **87.5**" značí režim FM rádia a kanál FM rádia.)

Tlačítko	I◄◄ / ►►I	►/II / VYHLEDÁVÁNÍ FM RÁDIA	
Akce	Stisknout	Stisknout	Stisknout a podržet
Vstupy: ***Bluetooth***	Výběr skladby Předchozí / Další	Přehrávat / Pauza	Zahájení *Bluetooth* párování
Vstupy: **Vstup AUX**	—	Ztlumit	—
Vstupy: **USB / Vstup SD karty**	Výběr skladby Předchozí / Další	Přehrávat / Pauza	—
Vstupy: **FM tuner**	Výběr kanálu Předchozí / Další	Ztlumit	Automatické vyhledávání stanic FM rádia

3. Infračervené dálkové ovládání

1) **Zapnutí napájení / Pohotovostní režim**
2) **Ztlumení:** Stisknutím ztlumíte hlasitost na minimum. Opětovným stisknutím hlasitost obnovíte.
3) **Zdroj:** Slouží k postupnému přepínání zdroje – BT / AUX / USB / SD Card / FM
4) **LED:** Slouží k přepínání barevných přednastavení – červené/modré/fialové
5) **Tón:** Umožňuje upravit nastavení basů a výšek pomocí tlačítek VOL + / -. Úrovně basů a výšek: - 6 (min) – +6 (max)
6) **Paměť:** Umožňuje ukládat stanice FM rádia vybraná prostřednictvím ručního ladění stanic FM rádia
7) **Ladění** -: Ručení snížení frekvence FM rádia
8) **Ladění +:** Ruční zvýšení frekvence FM rádia a přepínání mezi funkcemi „Opakovat jednu, Opakovat všechny, Vypnuto" v režimech přehrávání z USB flash disku a SD karty
9) **Glasnost +:** Zvýšení hlasitosti
10) **Předchozí skladba / stanice FM rádia**
11) **Přehrát / Pozastavit / Automatické vyhledávání stanic FM rádia:**
12) **Další skladba / stanice FM rádia**
13) **Hlasitost** -: Snížení hlasitosti
14) **Číselná klávesnice 0–9:** Pomocí klávesnice můžete uvolit požadovanou skladbu nebo uloženou stanici FM rádia. Stisknutím tlačítka **►/II** přehrajete vybranou skladbu / stanici FM rádia

i) 2 baterie AAA (nejsou součástí balení)

- V režimu FM rádia podržením tlačítka „**►/II**" automaticky vyhledáte stanice FM rádia.
- Stisknutím tlačítka „TUNING + / -" ručně krok za krokem vyhledáte stanice FM rádia.
  Podržením tlačítka „TUNING + / -" vyhledáte další dostupný kanál. Po nalezení se stanice FM rádia automaticky přehraje. Kanál FM rádia uložíte stisknutím tlačítka Memory. Pomocí tlačítek „**►►I**" nebo „**I◄◄**" můžete přepínat mezi uloženými stanicemi FM rádia.
- V režimech USB a SD karty můžete stisknutím t