epcom® POWER LINE

Manual de usuario Adaptador poe ADPOE4805/ADPOE2403

Información del producto

Verifique que el modelo de caja corresponda al modelo en físico. Ahora tiene la fuente de alimentacíon POE ADPOE4805 ADPOE2403.Esta serie de modelos son equipos de alimentación Ethernet POE de un solo puerto, aptos para uso en interiores. El tipo de cable se conecta con equipos terminales de red, adecuados para entornos de red de 10 M/100 M/1000 M, La eficiencia de conversión de esta serie de modelos es superior al 86%, con las características de protección contra bajo voltaje de entrada, protección contra sobrecorriente de salida y protección contra cortocircuitos. Protección contra sobretensión y voltaje de salida constante.

Especificaciones técnicas

Modelo	ADPOE4805	ADPOE2403
Voltaje de entrada	100-240 V~ 50/60 Hz	100-240 V~ 50/60 Hz
Corriente de entrada	0.8 A Máx	0.8 A Máx
Voltaje de salida	48.0 V⎓	24.0 V⎓
Potencia de salida	24.0 W	24.0 W
Corriente de salida	0.5 A	1.0 A
Precisión de voltaje de salida	48 V⎓ ±3%	24 V⎓ ±3%
Voltaje ajustable para carga	48 V⎓ ±1%	24 V⎓ ±1%
Voltaje de ruido de salida	3.4 khz~150 kHz≦ 50 mV	3.4 khz~150 kHz ≦ 50 mV
Onda	≦400 mVp-p	≦400 mVp-p
Modo de energía	Encendido después de conectado	

Condiciones ambientales

Temperatura de funcionamiento: -20 - 45 ℃

Temperatura de almacenamiento: -25 - 65 ℃

Humedad de funcionamiento: 20- 90% RH

Humedad de almacenamiento: 10-95% RH

Apariencica

1.- Medidas: largo x Ancho x Alto 90 X 52 X 53 mm

2.- La entrada es: enchufe USA

3.- La salida es: puerto RJ45

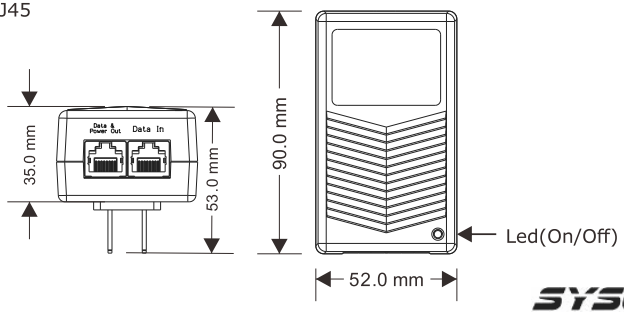

SYSCOM®

Indicación de energía

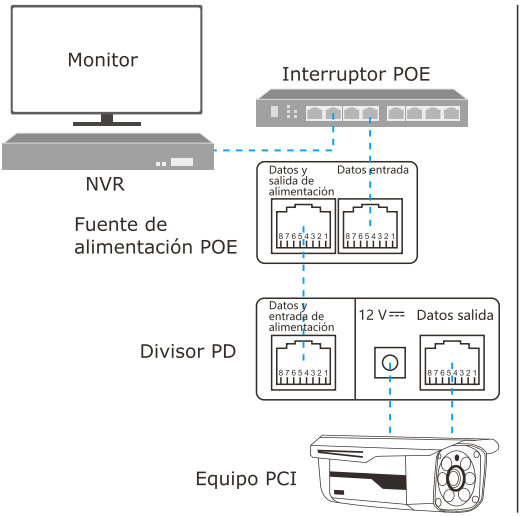

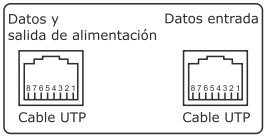

PIN	Datos y salida de alimentación	Datos de entrada
1	Datos 1	Datos 1
2	Datos 1	Datos 1
3	Datos 2	Datos 2
4	V+	NC
5	V+	NC
6	Datos 2	Datos 2
7	V-	NC
8	V-	NC

PIN	Datos y salida de alimentación	Datos de entrada
1	Datos / +	Datos
2	Datos / +	Datos
3	Datos / -	Datos
4	Datos / +	Datos
5	Datos / +	Datos
6	Datos / -	Datos
7	Datos / -	Datos
8	Datos / -	Datos

Atención

1- Asegúrese de que la fuente de alimentación se pueda enchufar y desenchufar fácilmente durante la instalación.

2- Antes de encender, asegúrese de que e punto final del cable de red coincida con el punto final de la fuente de alimentación para evitar daňos.

3- Después de enchufarlo. el indicador de encendido no está encendido o no hay salida. Compruebe si el cable está completo. Si no hay una salida normal, envíelo a reparar.

4- Si la potencia requerida no coincide con el modelo seleccionado en uso actual, infórmenos a tiempo, reemplazamos el modelo coincidente con usted lo antes posible.

5- No instale la fuente de alimentación en un lugar con uz solar directa. altas temperaturas, lluvia y demasiado polvo, e intente instalarlo en un lugar ventilado.

6- Tenga cuidado de no utilizarlo en un entorno con salpicaduras y gotas de agua.

Imaden del producto